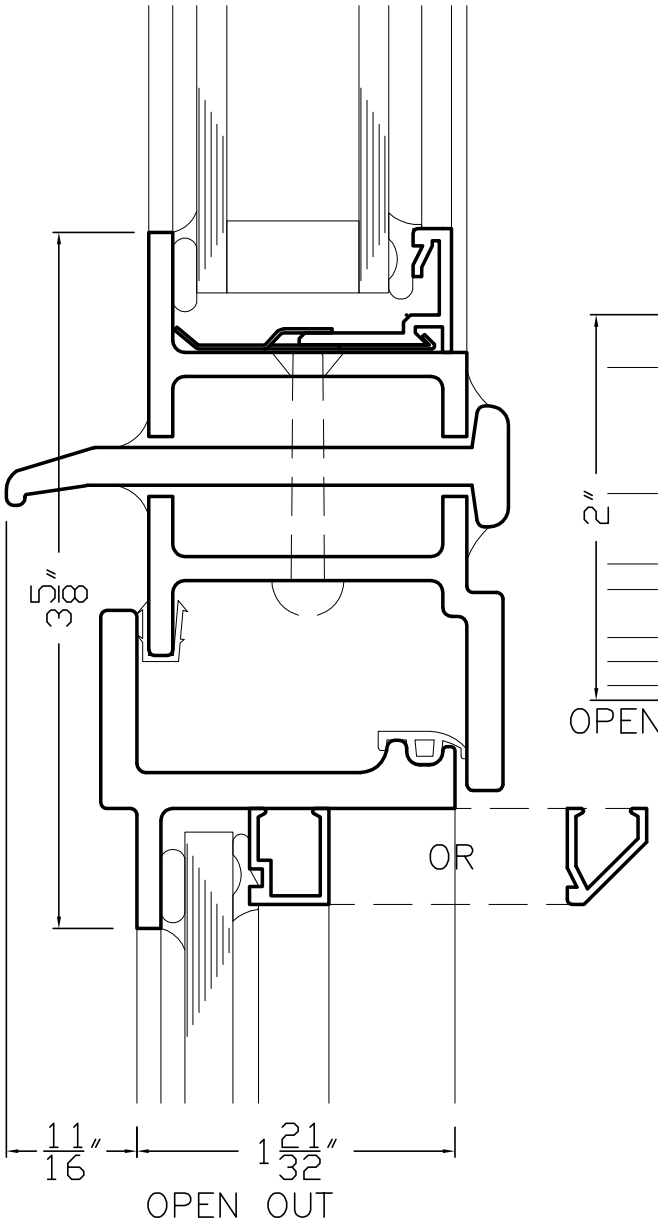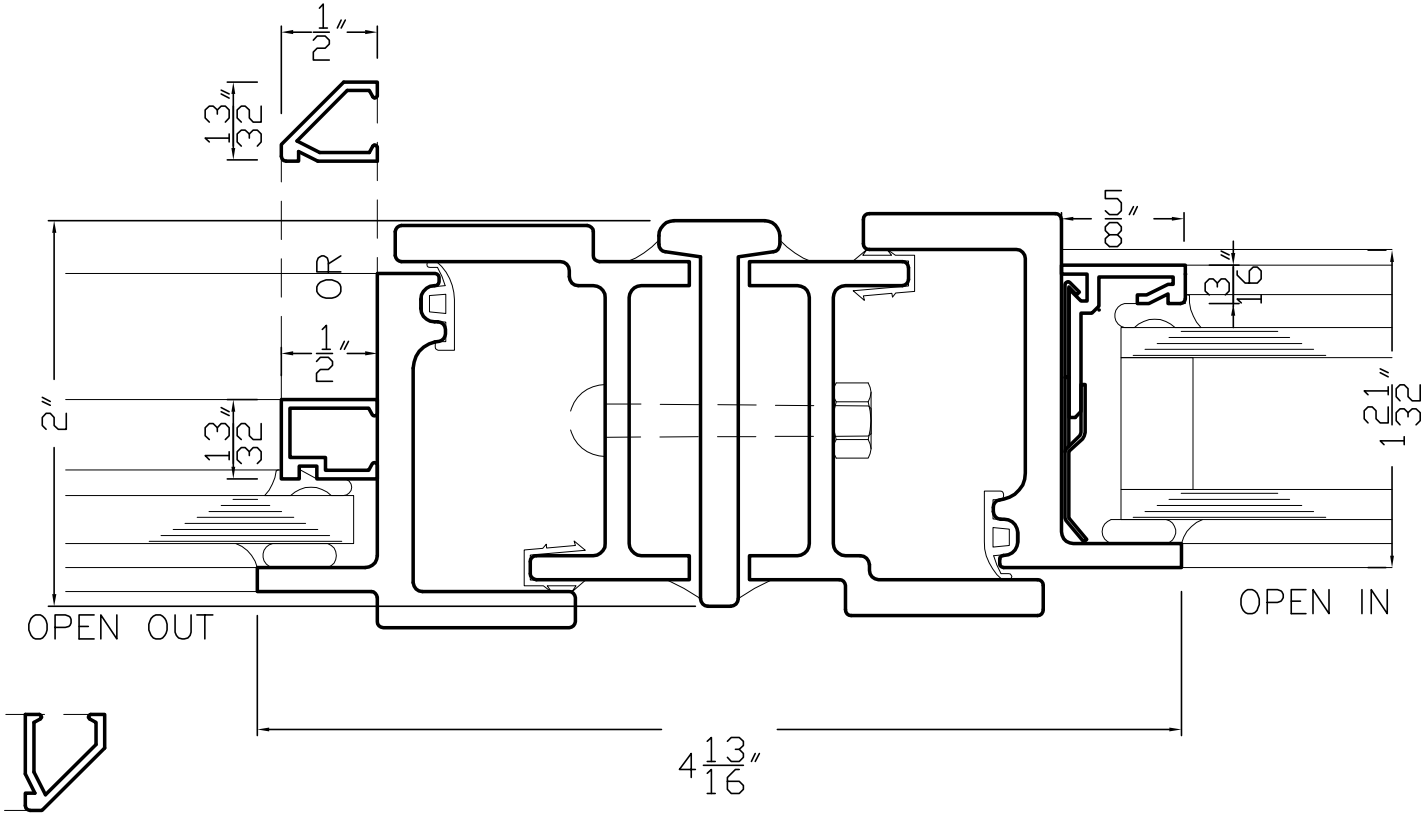PRESTIGE 4000 DOOR – MULLION DETAILS